Lackierpistolen

SATAjet® X 5500 RP®/HVLP

Das revolutionäre Düsensystem

Anspruchsvolle Lacksysteme und neue Verarbeitungsempfehlungen schaffen neue Möglichkeiten, stellen aber den Anwender auch vor Herausforderungen. Die SATAjet X 5500 setzt mit dem neuen X-Düsensystem einen neuen Standard für die Zukunft.

Das Düsensystem ist einfach und nachvollziehbar aufgebaut: Die beiden bewährten Technologien – nämlich HVLP und RP – bleiben bestehen. Für jede gibt es jeweils „I“- und „O“-Düsensätze. Mit aufsteigender Düsengröße in der jeweiligen Technologie (HVLP/RP) und Strahlform ("I" oder "O") steigt auch der Materialauswurf konstant – das bedeutet, dass die jeweilige Strahlhöhe und -breite über das gesamte Spektrum gleich bleiben. Der Anwender hat somit ein transparentes und logisches System, das ihm klare und strukturierte Entscheidungsmöglichkeiten gibt.

Die „I“-Düsen haben eine gestreckte Strahlform mit einer kurzen Auslaufzone und einen trockeneren Strahlkern, der sich ideal für eine **geringere Applikationsgeschwindigkeit** eignet und beim Lackieren maximale Kontrolle bietet. Die **Schichtstärke pro Spritzgang** ist bei gleicher Düsengröße im Vergleich zu einer „O“-Düse **etwas geringer**.

- Gestreckte Strahlform mit wenig Auslaufzone
- Verbesserte Kontrolle während der Applikation
- Reduzierter Schichtauftrag pro Spritzgang im Vergleich zur bisherigen oder "O"-Düse

Die „O“-Düsen haben eine Ovale Strahlform mit einer größeren Auslaufzone sowie einen nassen Strahlkern, welcher sich für **höhere Applikationsgeschwindigkeiten** eignet, jedoch etwas weniger Kontrolle beim Lackieren bietet. Die **Schichtstärke pro Spritzgang** ist bei gleicher Düsengröße im Vergleich zu einer „I“-Düse **etwas höher**.

- Ovale Strahlform mit größerer Auslaufzone
- Nasser Strahlkern für eine höhere Arbeitsgeschwindigkeit
- Schichtauftrag pro Spritzgang etwas höher, als bei der "I"-Düse

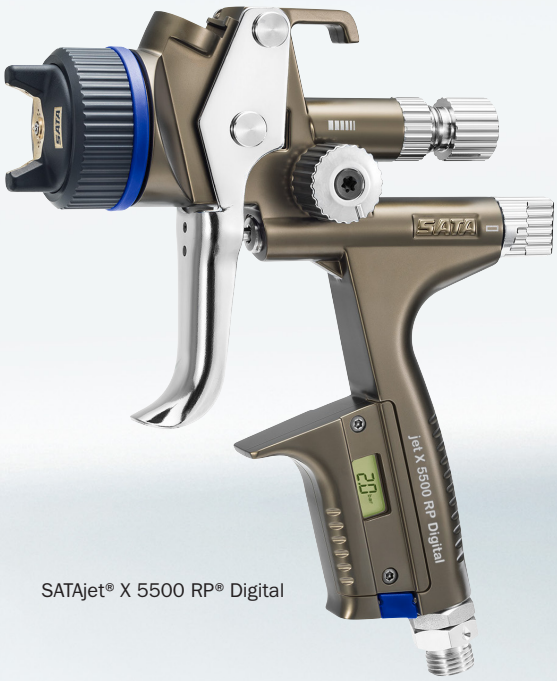

SATAjet® X 5500 RP® Digital

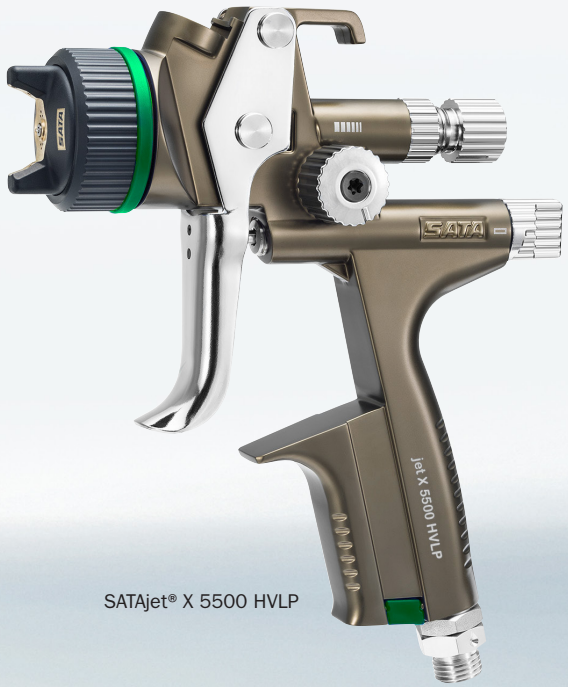

SATAjet® X 5500 HVLP

VORTEILE

- Revolutionär: Die Zerstäubung der X-Düsen setzt neue Maßstäbe
- Spürbar leiser: Flüsterdüse™ durch optimierte Strömungsgeometrie, reduzierte Lautstärke in den relevanten Frequenzbereichen
- Individuell: Passend für jede Applikationsanforderung wie beispielsweise Eigenschaften des Lacksystems, klimatische Bedingungen oder Lackiergewohnheiten (Arbeitsgeschwindigkeit/Kontrolle)
- Präzise: Optimierte Materialverteilung für eine gleichmäßigere und feinere Zerstäubung in beiden Strahlvarianten
- Wartungsarm: Kein Luftverteilerring erforderlich, dadurch einfachere und schnellere Reinigung möglich
- Logisch: Konstante Strahldimensionen bei allen Düsengrößen (innerhalb der jeweiligen Technologie) mit gleichmäßig steigendem Materialdurchsatz
- Effizient: Bei gleicher Applikationsweise ist eine erhebliche Materialeinsparung möglich

Wählen Sie Ihre persönliche Düse

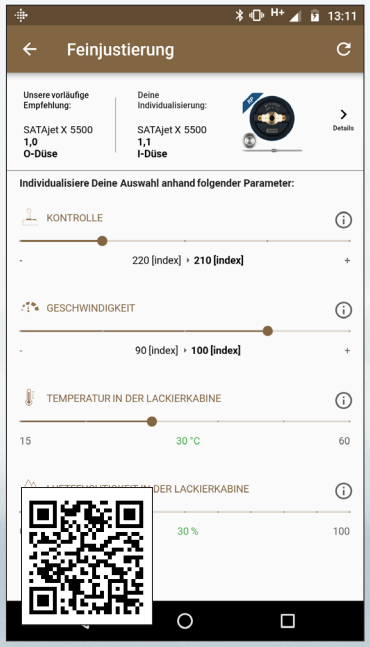

Available on the App Store

ANDROID APP ON Google play

www.sata.com/nozzlefinder

STRAHLFORMEN

Bisher: Beispiele Strahlformen

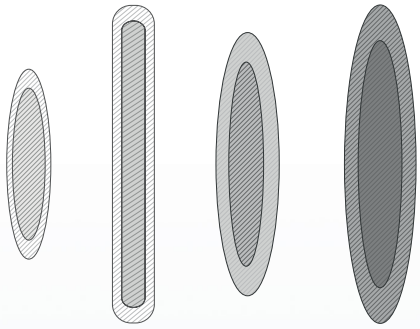

1.1 1.2 W 1.3 1.4

Neu mit SATAjet X 5500
Strahlform **I-Düse HVLP/RP**

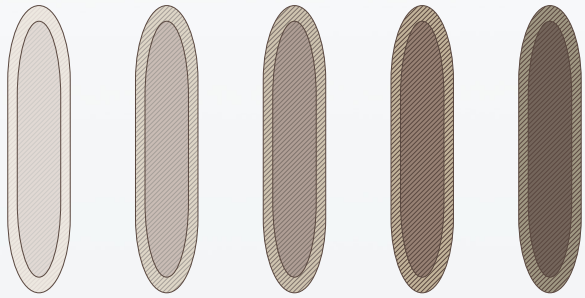

1.1 I 1.2 I 1.3 I 1.4 I 1.5 I (nur HVLP)

Strahlform **O-Düse HVLP/RP**

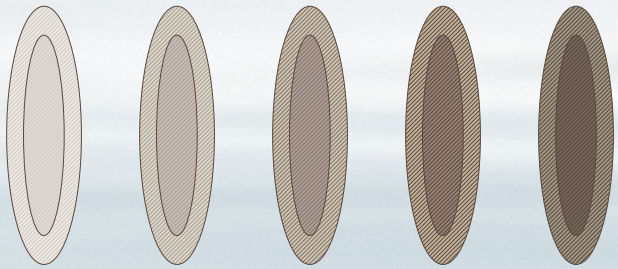

1.1 O 1.2 O 1.3 O 1.4 O 1.5 O (nur HVLP)

SATAjet® X 5500 RP®/HVLP

SATAjet® X 5500 RP® STANDARD / DIGITAL

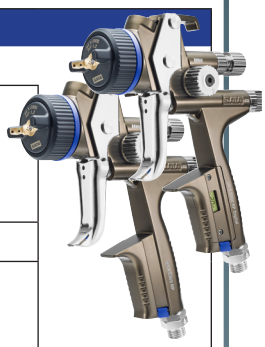

Technische Daten

www.sata.com/SATAjetX5500

Eingangsdruck
Operating range (Einsatzbereich): 0,5 bar – 2,4 bar
Compliant: max. 2,0 bar

Luftverbrauch bei 2,0 bar: 290 Nl/min

Spritzabstand
Operating range (Einsatzbereich): 10 cm – 21 cm
Empfohlen: 17 cm - 21 cm

	I-Düse					O-Düse					
Düse	1,1 I	1,2 I	1,3 I	1,4 I	–	1,1 O	1,2 O	1,3 O	1,4 O	–	
Standard mit **RPS Mehrzweckbecher** 0,6 l / 0,9 l (je 1x) **mit** Drehgelenk											**Euro**
Art. Nr.	1061548	1067190	1067132	1061572	–	1061580	1067182	1067299	1061613	–	**614,00 (1)**
DIGITAL mit **RPS Mehrzweckbecher** 0,6 l / 0,9 l (je 1x) **mit** Drehgelenk											
Art. Nr.	1061621	1067231	1067215	1061712	–	1061746	1067223	1067207	1061829	–	**773,00 (1)**
Düse	1,1 I	1,2 I	1,3 I	1,4 I	–	1,1 O	1,2 O	1,3 O	1,4 O	–	
Düsensatz											**Euro**
Art. Nr.	1063536	1063544	1063552	1063560	–	1063578	1063586	1063594	1063601	–	**206,70 (3)**

SATAjet® X 5500 HVLP STANDARD / DIGITAL

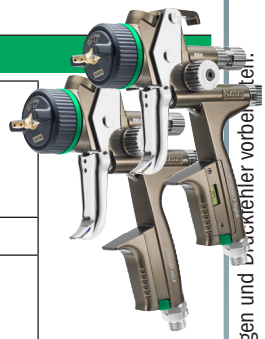

Technische Daten

www.sata.com/SATAjetX5500

Eingangsdruck
Operating range (Einsatzbereich): 0,5 bar – 2,4 bar
HVLP: max. 2,0 bar

Luftverbrauch bei 2,0 bar: 430 Nl/min

Spritzabstand
Operating range (Einsatzbereich): 10 cm – 21 cm
Empfohlen: 10 cm - 15 cm

	I-Düse					O-Düse					
Düse	1,1 I	1,2 I	1,3 I	1,4 I	1,5 I	1,1 O	1,2 O	1,3 O	1,4 O	1,5 O	
Standard mit **RPS Mehrzweckbecher** 0,6 l / 0,9 l (je 1x) **mit** Drehgelenk											
Art. Nr.	1061895	1067330	1067314	1061910	1061928	1061936	1067322	1067306	1061960	1061978	**626,00 (1)**
DIGITAL mit **RPS Mehrzweckbecher** 0,6 l / 0,9 l (je 1x) **mit** Drehgelenk											
Art. Nr.	1061994	1067372	1067356	1062033	1062067	1062075	1067364	1067348	1062158	1062166	**785,00 (1)**
Düse	1,1 I	1,2 I	1,3 I	1,4 I	1,5 I	1,1 O	1,2 O	1,3 O	1,4 O	1,5 O	
Düsensatz											**Euro**
Art. Nr.	1063619	1063627	1063635	1063651	1063669	1063677	1063685	1063643	1063693	1063700	**211,00 (3)**

Alle Preise sind unverbindliche Preisempfehlungen. Irrtümer, technische Änderungen und Druckfehler vorbehalten.

Ersatzteile SATAjet® X 5500

Art. Nr./Bez.	Euro
15438 Farbnadelpackung	14,30 (3)
16162 Drehgelenk	28,20 (3)
19745 Drehgelenk	28,20 (3)
86843 Luftkolbenstange	7,40 (3)
96875 Kunststoffeinsatz für Pistolen mit QCC-Becheranschluss	0,75 (3)
131979 Ersatz-Flachsieb 125µm, pastellblau (Verpackungseinheit 100 Stück)	109,60 (3)
131987 Ersatz-Stecksieb 200µm, pastellgrün (Verpackungseinheit 100 Stück)	93,90 (3)
133934 Dichtung (Verpackungseinheit 3 Stück) für Spindel	4,40 (3)
133942 Dichtungshalter, kpl.	17,20 (3)
133959 Druckfeder (je 3 Stück) für Farbnadel und Luftkolben	14,40 (3)
133991 Luftkolbenkopf (Verpackungseinheit 3 Stück)	6,40 (3)
140582 Dichtelement (Verpackungseinheit 5 Stück) für Farbdüse	15,70 (3)
211391 Arretierschraube (Verpackungseinheit 3 Stück) für Luftmikrometer	7,50 (3)
211409 CCS-Clips, grün, blau, rot, schwarz (Verpackungseinheit 4 Stück)	5,30 (3)
211433 Abzugsbügelset	29,90 (3)
211441 Dichtungshalter mit Hülse	14,30 (3)
211458 Bügelrollen-Set	23,00 (3)
211466 Luftmikrometer	40,10 (3)
211474 Materialmengenregulierung mit Gegenmutter	23,90 (3)
211508 Dichtring (Verpackungseinheit 5 Stück)	28,30 (3)
211516 Drehgelenk mit Dichtungshalter und Hülse	45,90 (3)
213025 Spindel für R-/B-Regulierung	41,80 (3)
1057323 Werkzeugsatz	25,10 (3)
1057357 Rändelknopf mit Schraube (Verpackungseinheit 2 Stück)	25,70 (3)
1057414 Batterie-Set	24,80 (3)

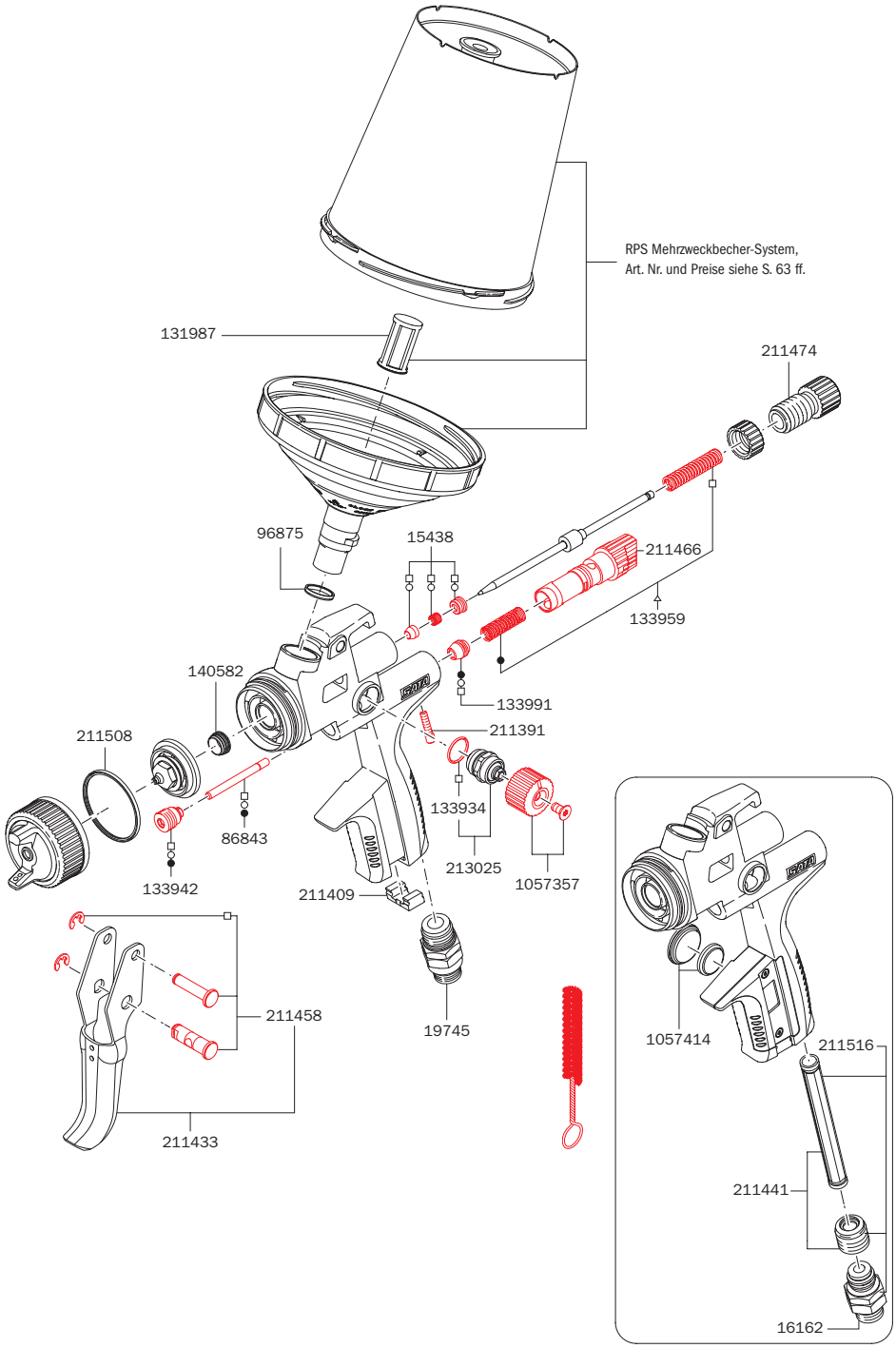

Art. Nr./Bez.	Euro
1057323 **Werkzeugsatz** · Universalschlüssel · Kombi-Tool · Reinigungsbürste · CCS-Clips · Lacksieb	25,10 (3)

Art. Nr./Bez.	Euro
1047522 **Reparatur- Set**	71,90 (3)
82552 **Luftkolben-Serviceeinheit**	42,80 (3)
○ **136960** **Dichtungs-Set**	29,70 (3)

Alle Preise sind unverbindliche Preisempfehlungen. Irrtümer, technische Änderungen und Druckfehler vorbehalten.