Ersatzteile SATAjet® 3000 K

Original SATA-Ersatzteile für eine lange Lebensdauer der Lackierpistole

Art. Nr./Bez.
7757 Packung mit 4 CCS-Clips in den Farben grün, blau, rot und schwarz
10520 12 Federn für Farbnadel
15438 Farbnadelpackung
17152 Packung mit 12 Federn für Luftkolben bei SATA Lackierpistolen außer SATA minijet
91959 Luftkolbenstange
92056 Abzugsbügelset
92619 Farbmengenregulierschraube mit Gegenmutter
92742 Rund-Breitstrahlregulierung
92759 Luftkolben-Serviceeinheit
93526 Edelstahl- Materialanschluss
93559 Edelstahleinsatz
97824 Packung mit 3 Stück Luftverteilerringen
133926 Bügelrollenset für SATA Lackierpistolen außer SATA minijet
133942 Dichtungshalter
133959 Federset je 3 Stück Farbnadeln/Luftkolbenfedern für SATA Lackierpistolen außer SATA minijet
133967 Packung mit 3 Arretierschrauben für SATA Luftmikrometer
133991 Packung mit 3 Luftkolbenköpfen für SATA Lackierpistolen außer SATA minijet
134098 Luftanschlußstück G1/4a- M15x1a
139964 Luftmikrometer

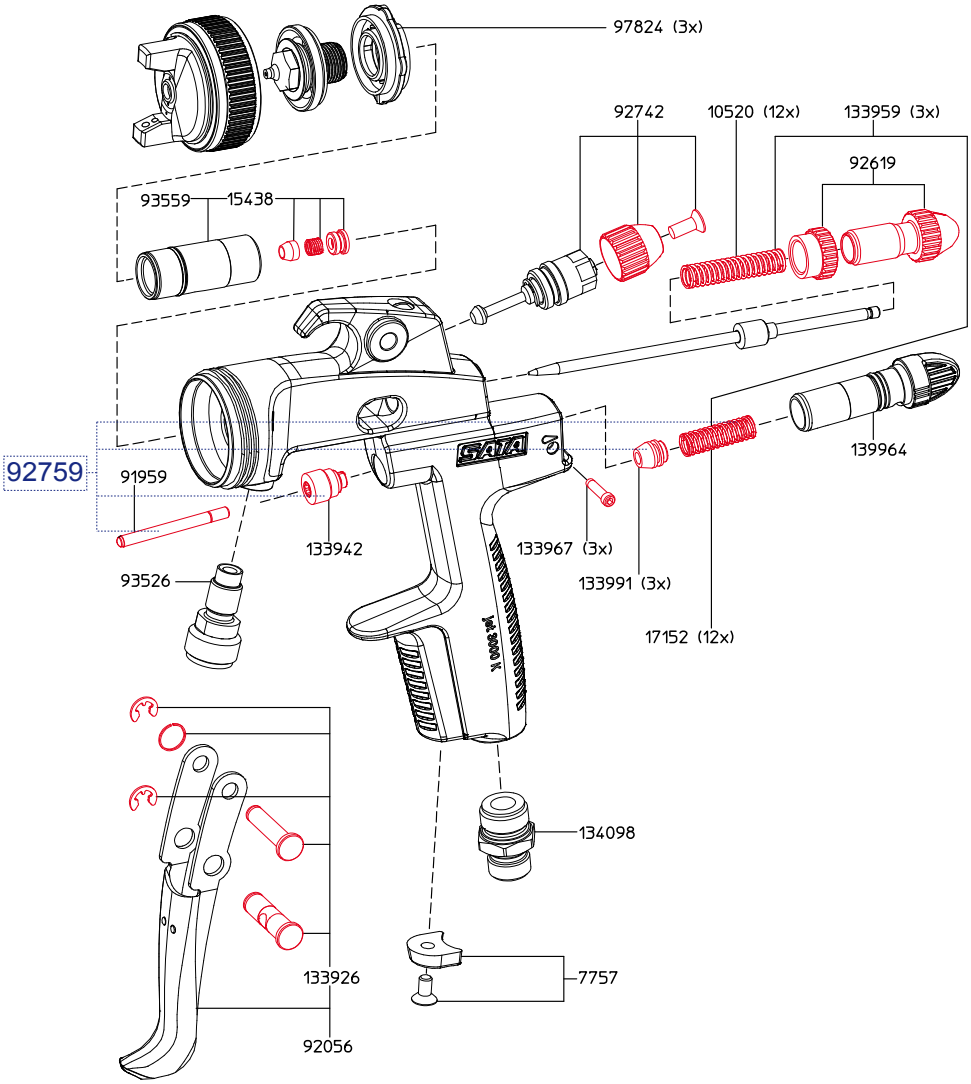

9050 **Werkzeugsatz** · Hochleistungsfett, 3g Tube · Ausziehwerkzeug · Lacksieb · Reinigungsbürste · Innensechskantschlüssel SW 2 · Innensechskantschlüssel SW 4 · Universalschlüssel	

Art. Nr./Bez.
92767 Reparatur-Set
92759 Luftkolben-Serviceeinheit

Alle Preise sind unverbindliche Preisempfehlungen. Irrtümer, technische Änderungen und Druckfehler vorbehalten.