SATA® dry jet 2™

SATA dry jet

Technische Daten	Luftverbrauch: 270 Nl/min
	Eingangsdruck: 2,5 bar
	Max. Eingangsdruck: 12,0 bar

Ausführungen

217489	SATA dry jet 2 Trockenblaspistole		

SATA dry jet Stativ (Trockenhöhe: 30 - 190 cm)

223008	SATA dry jet 2 Stativ mit höhenverstellbarer Halterung, 2 Trockenblaspistolen		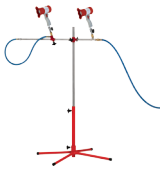
84145	Höhenverlängerung, ca. 120 cm, Edelstahl für SATA dry jet Stativ		
86140	Erweiterung um eine Trockenblaspistole, Verbreiterung: 40cm für SATA dry jet 2 Stativ		

Zubehör und Ersatzteile

82198 SATA dry jet Stativ, ohne Pistolen
83840 Standfuß, kpl.
84145 Höhenverlängerung, ca. 120 cm, Edelstahl
86140 Erweiterung um eine Trockenblaspistole, Verbreiterung: 40cm
86165 Umrüstsatz, verstellbare Ausführung
123786 Kreuzstück, kpl.
222125 Ersatz-Flachsieb 125 µm, pastellblau (Verpackungseinheit 10 Stück)
222232 Filterhalter
223834 Breitstrahldüse

SATA dry jet 2
Art. Nr. 217489

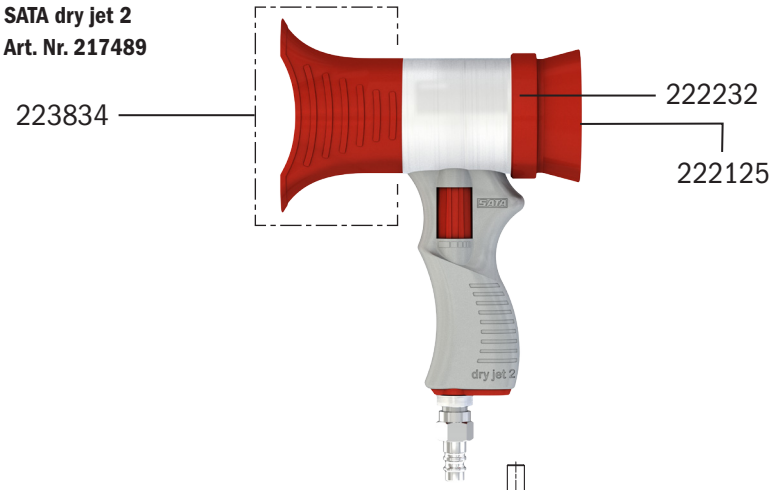

SATA dry jet Stativ
Art. Nr. 223008
Abb. ohne SATA dry jet Pistolen

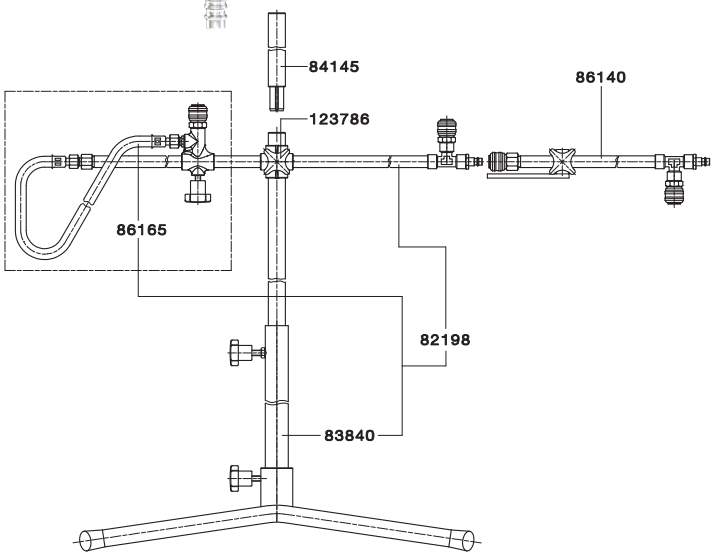

Alle Preise sind unverbindliche Preisempfehlungen. Irrtümer, technische Änderungen und Druckfehler vorbehalten.