SATA air star F
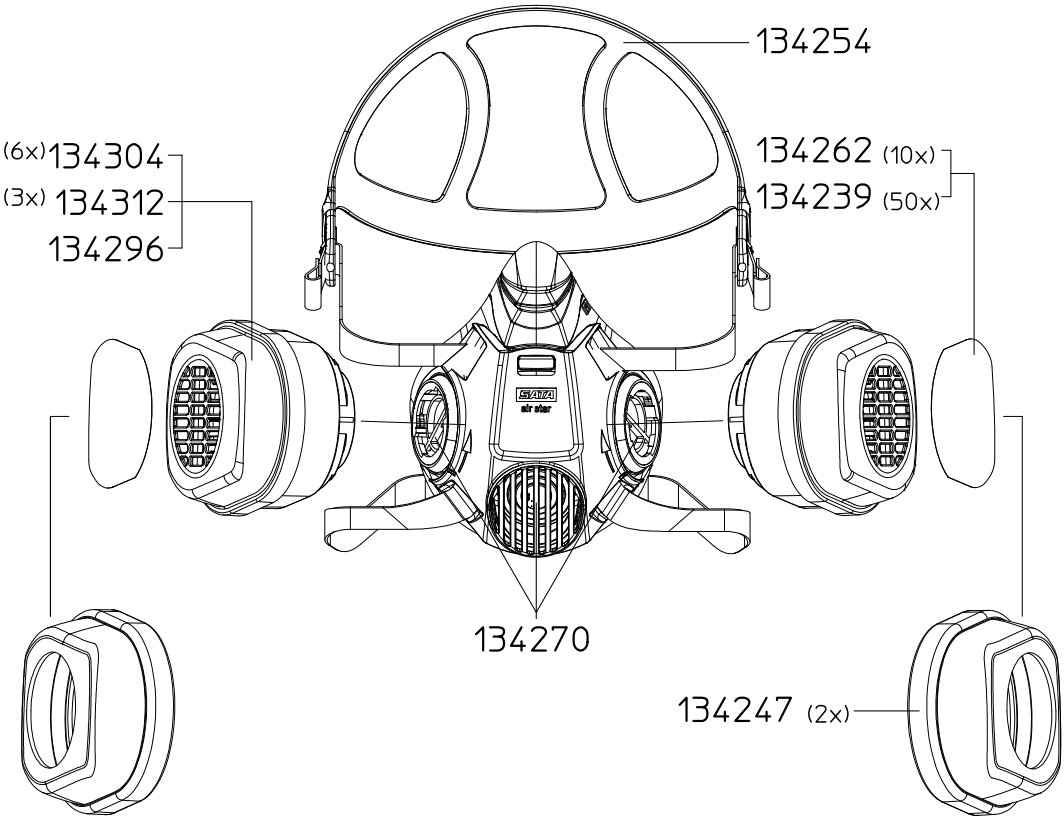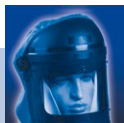
Art. Nr./Bez.
134239 Packung mit 50 Vorfiltern
134247 Packung mit 2 Vorfilterhaltern, 10 Vorfiltern
134254 Kopfband mit Kopfspinne und Yoke
134262 Packung mit 10 Vorfiltern
134270 Packung mit 5 Ausatemmembranen und 10 Einatemmembranen
134296 1 Paar Spezialfilter A2:P3
134304 Packung mit 6 Paar Spezialfilter A2:P3
134312 Packung mit 3 Paar Spezialfilter A2:P3